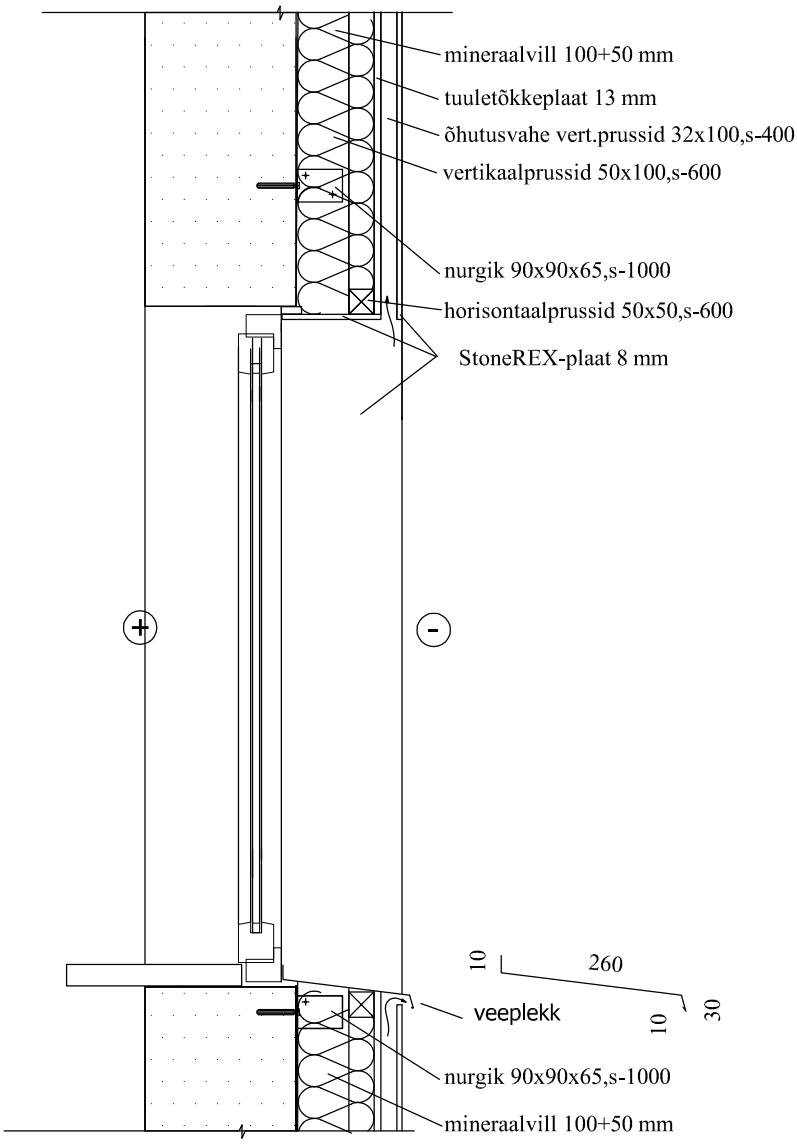

Tellija	KÜ ENERGIA PST 16			KORTERELAMU ENERGIATÕHUS RENOVEERIMINE ARHITEKTUURNE-EHITUSLIK OSA	Töö nr	Leht	Mõõtkava
					14-55	A-10	1:15
Projekteeris	Nimi	Allkiri	Kuup.	Energia pst. 16, Lepna alevik, Rakvere v.	KEK INVEST AS		
Arhitekt	Meelis Suvi		10.14	SÕLM I	MTR kood EP10061600-0001		
Insener	Olev Okas		10.14				